EFS 2100- . . . .

Reflexlichttaster spezial

Spezial-Lichtaster mit höchster Tastweite oder faseroptische Lichtschranke für extrem lange Faseroptiken

Abmessungen

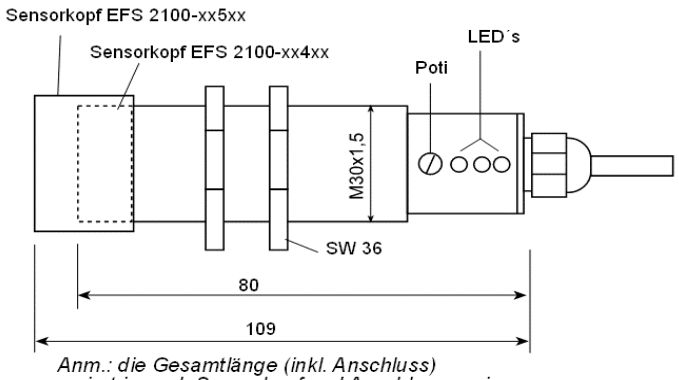

Anm.: die Gesamtlänge (inkl. Anschluss) variert je nach Sensorkopf und Anschlussversion

Sensor für CO-Faseroptik "60-L"

Sensor mit Linsenkopf

- für extrem lange Faseroptiken, oder
- höchste Tastweite (Schaltabstand bis 6m)
- kurze Bauform
- Infrarot-, Rot- oder Grünlicht

EFS 2100 -		1	1	1	1	1
Typenschlüssel		Lichtart	Funktion	Lichtaustritt	Ausgang	Anschluss
	1	infrarot	15 Hz	-	-	Kabel PUR
	2	rot	15 Hz, $+S_n$ [1]	-	pnp+npn+FR [3]	-
	3	grün	1 kHz	-	-	L5-Stecker
	4		5 kHz	Linsen	-	-
	5		-	Faseroptik "60-L"	KSQM [3]	-
	6		-		analog (3-8 V)	-
	7		KSQM [3]			KSQM [3]

1 … erhöhter Schaltabstand (S_n)
2 … FR = Funktionsreserve-Ausgang
3 … KSQM = kundenspezifische Ausführung

Schalt-abstand Sn[1,2,3] (mm)	15 Hz Standard	15 Hz, $+S_n$	1 kHz	5 kHz	15 Hz, Linsensoptik
Freistrahl	2.500	3.500	2.000	1.000	6.000
Faseroptik	1.500	1.900	1.300	700	-

*1 … Messstandard Styroportafel 400 * 400 mm*
2 … Angaben sind Maximalwerte für IR-Varianten; Einstellung per Potentiometer bzw. Frontschalter (50%)
3 … Hysterese 10%

EFS 2100 . . . .

Reflex-Lichttaster spezial

Reflex-Lichttaster im M30-Zylinder; mit Linsenoptik oder Sensorkopf für CO Faseroptiken

Elektrische Daten	
Betriebsspannung	10 - 30 VDC
Restwelligkeit	max. 10 %
Verpolungsschutz	eingebaut
Stromaufnahme im Leerlauf	max. 45 mA
Stromaufnahme im Schaltzustand	max. 47 mA
Ausgangsstrom	200 mA
Kurzschlussschutz	eingebaut
Spannungsanzeige	LED grün
Schaltzustandsanzeige	LED gelb
Funktionsreserveanzeige	LED rot
Schaltabstand	je nach Konfiguration (siehe Tabelle)
Schaltfrequenz	15 Hz / 1 kHz / 5 kHz (je nach Type)
Bereitschaftsverzögerung	33 / 0,5 / 0,1 ms (je nach Type)
Fremdlichtempfindlichkeit	unempflindlich gem. EN 60947-5-2
Schaltausgang	pnp+npn+FR / 3-8 V (je nach Type)
Anschluss	Kabel PUR 3m / M12 Stecker L5 (je nach Type)
Physikalische Daten	
Lichtart	infrarot / rot / grün (je nach Type)
Öffnungswinkel	16°/ 3° (je nach Type)
Gehäuse	M30x1,5 mm; Messing vernickelt
Schutzart	IP 65
Gewicht	330 g
Umgebungstemperatur	-10 ℃...+ 60 ℃
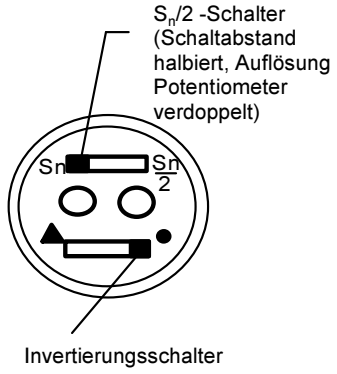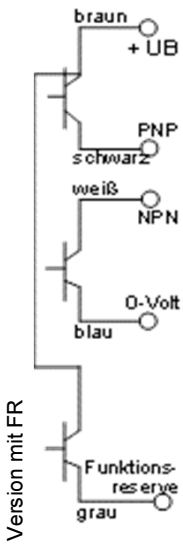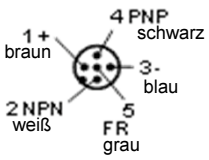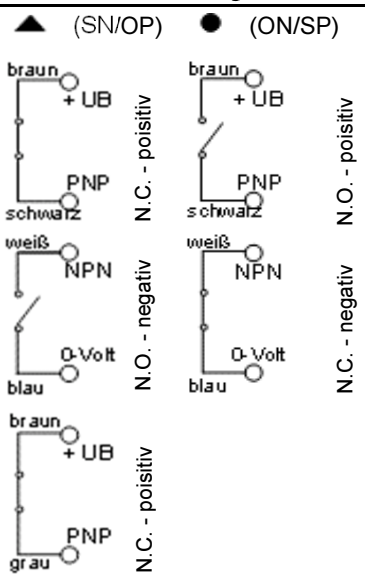
Frontschalter	Ausgangsschaltbilder		
	Kabelversion	Steckerversionen	Invertierung